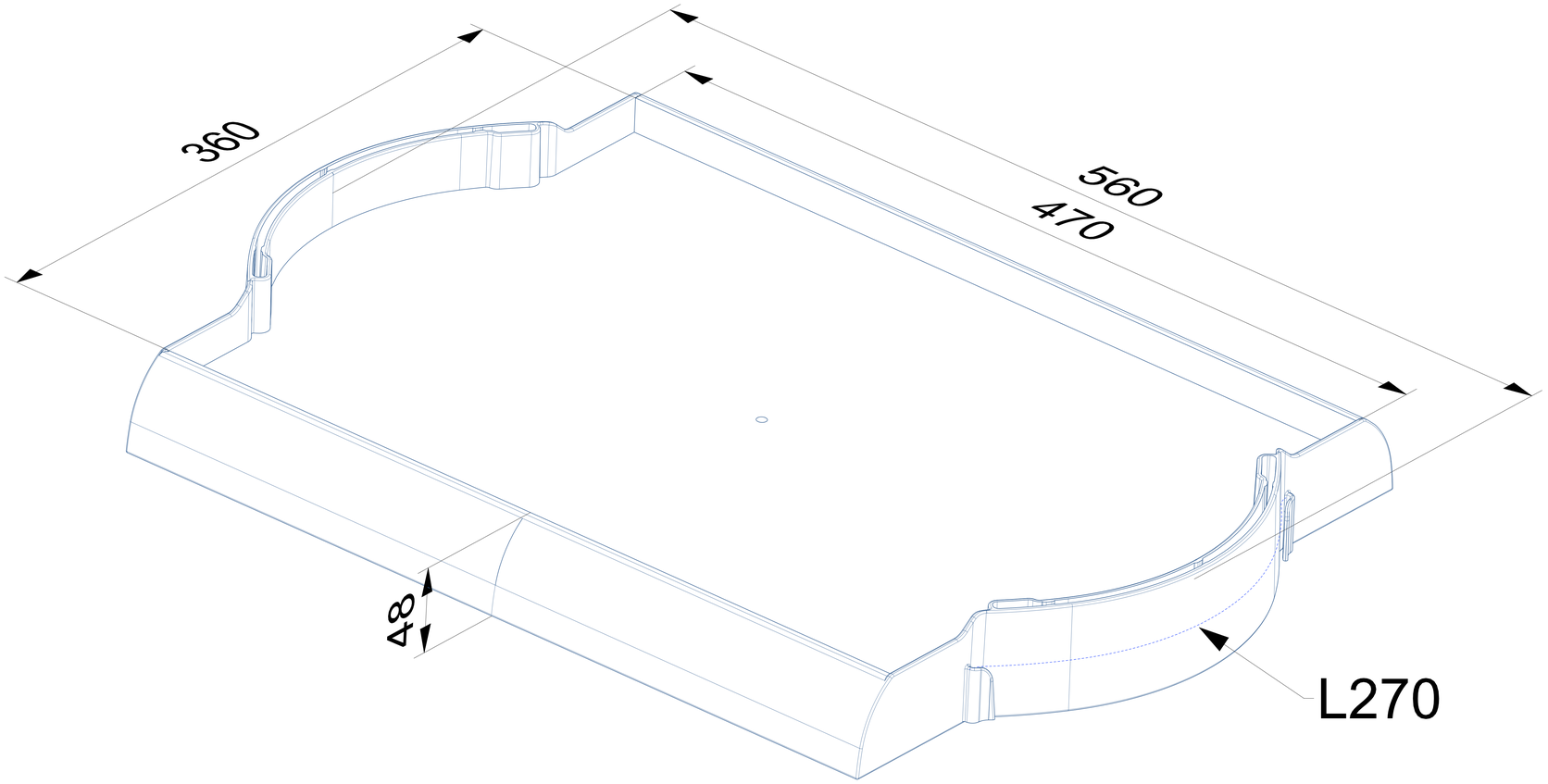
360
560
470
48
L270